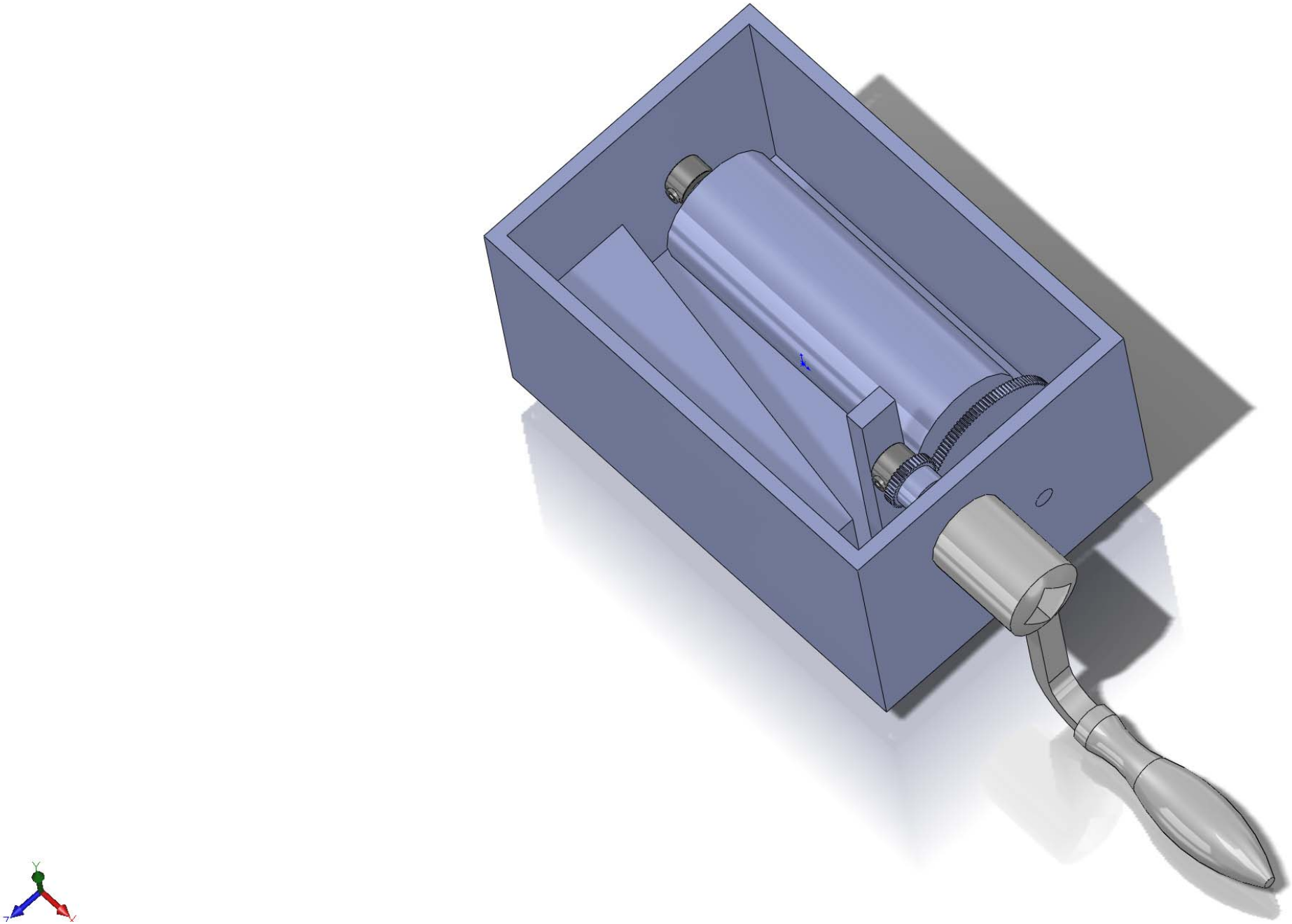

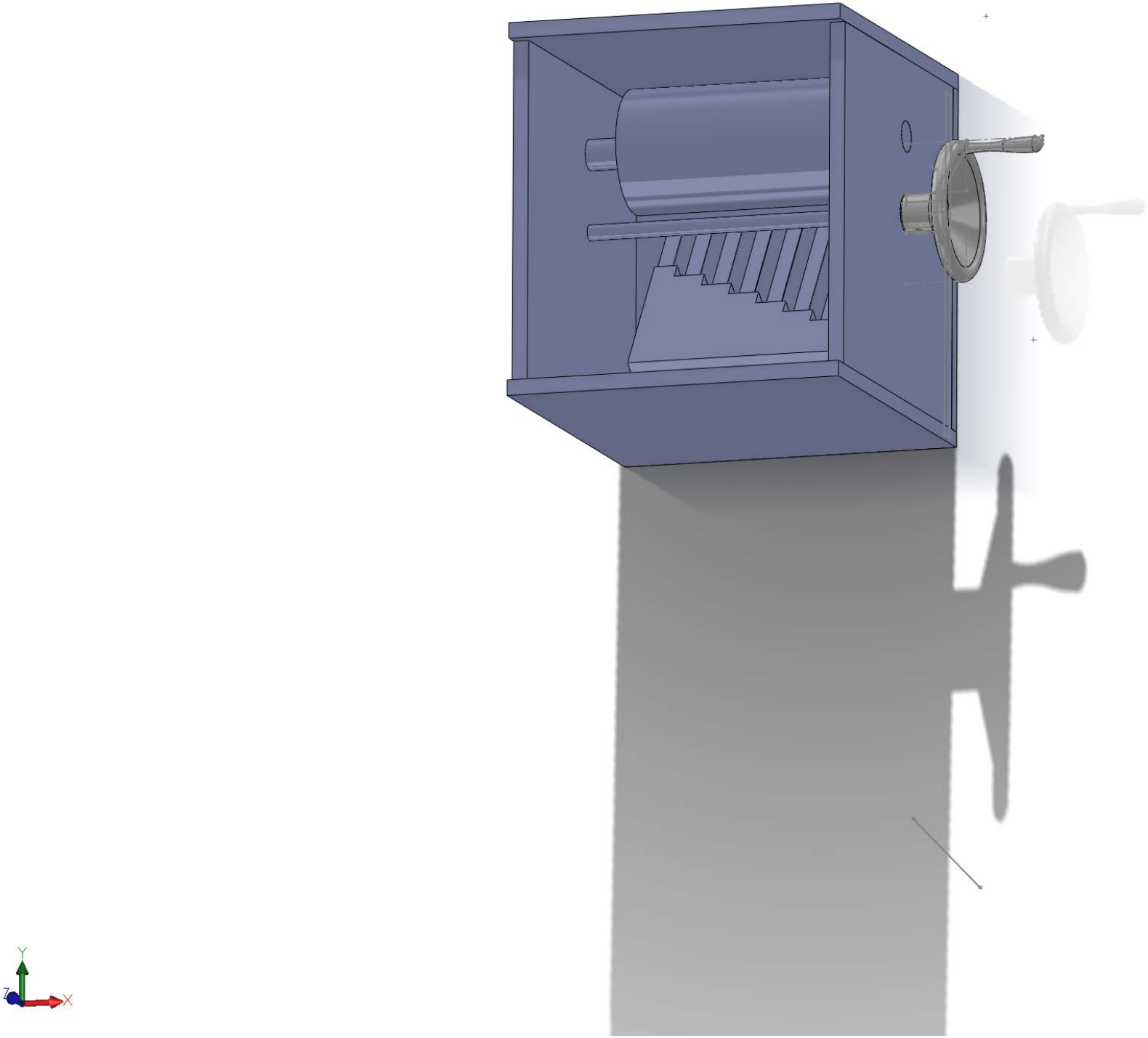
Y
Z
X

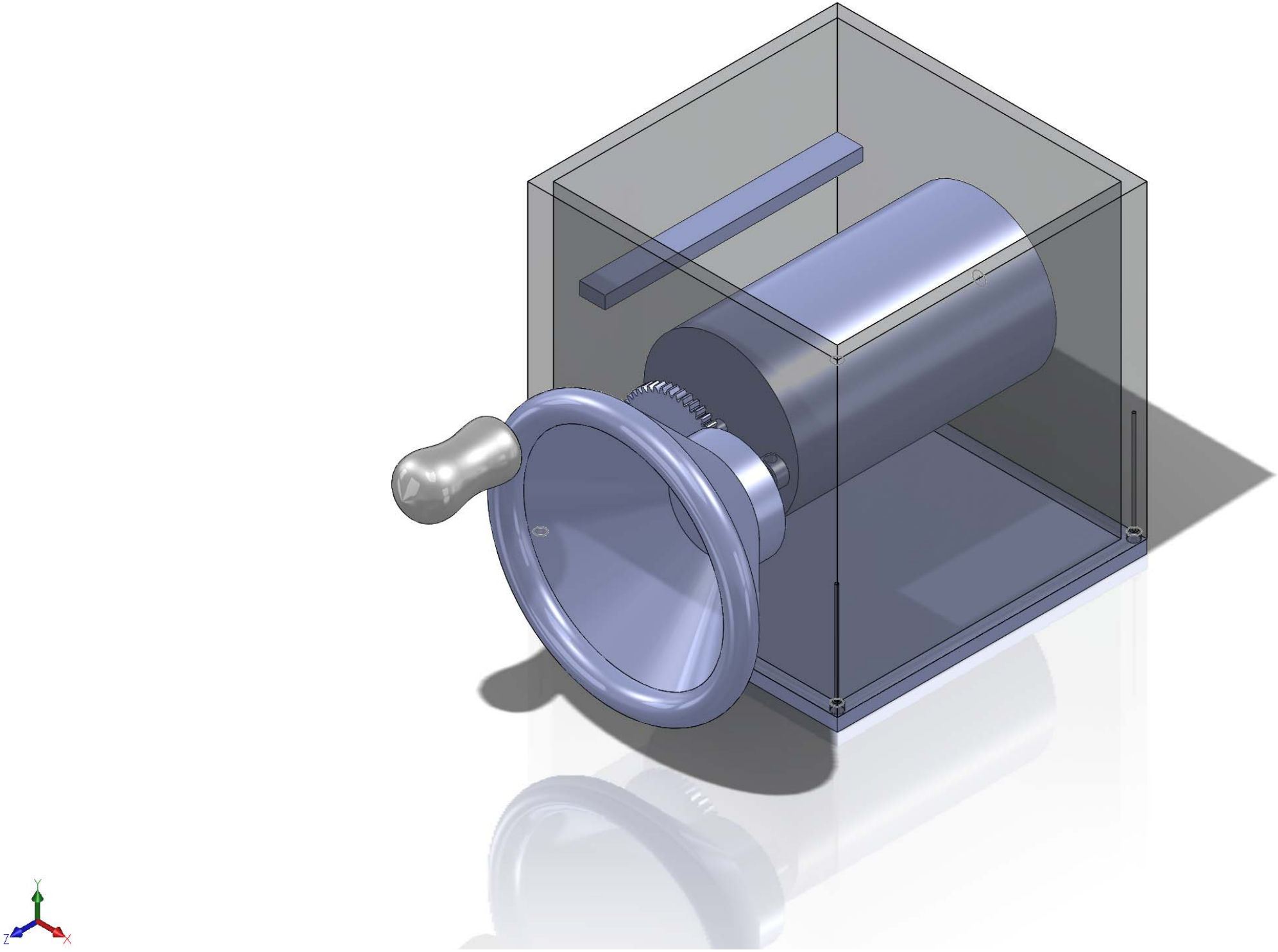
Y
Z
X